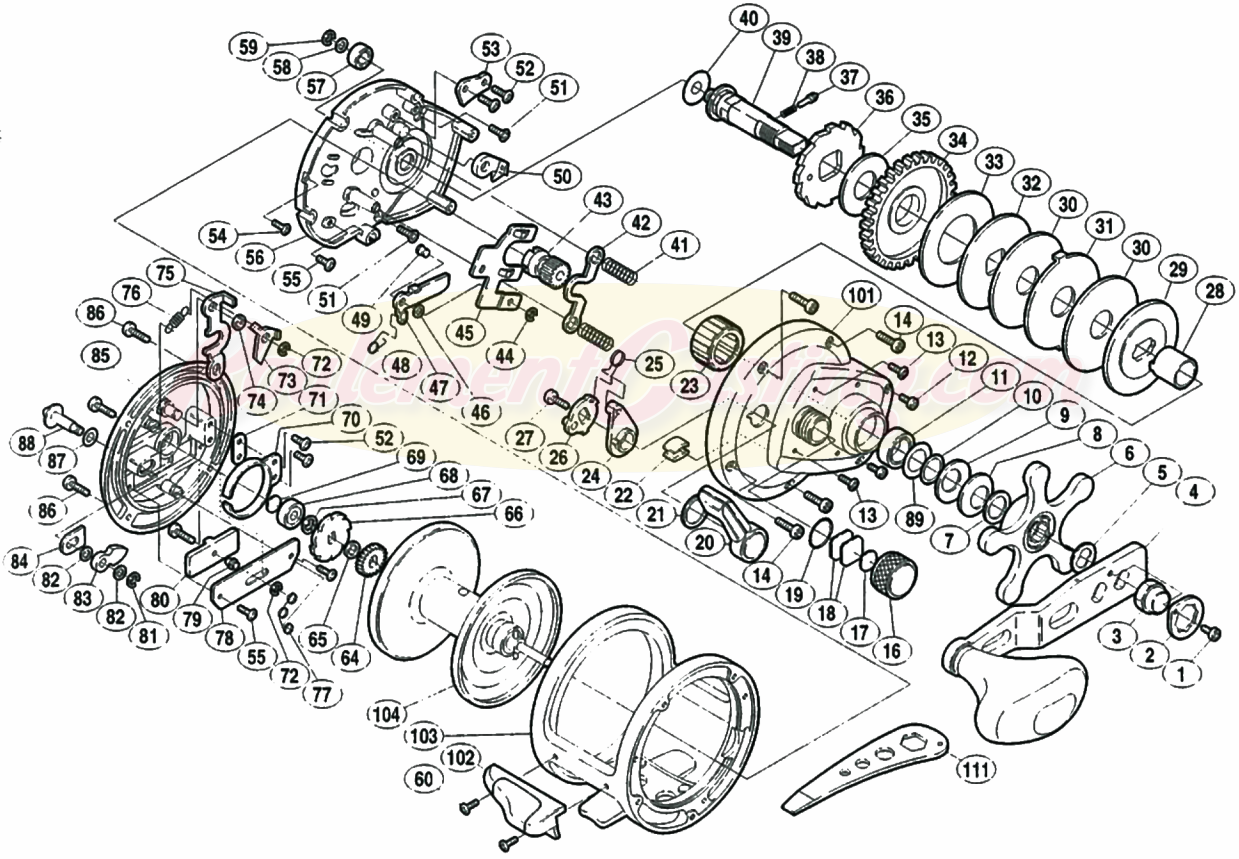
59
58
57
53
52
51
40
39
38
37
36
35
34
33
32
30
31
30
29
28
50
43
42
41
54
56
55
51
49
45
44
48
47
46
25
23
101
14
13
12
11
10
9
8
6
5
4
75
76
86
85
72
73
74
71
70
52
69
68
67
66
27
26
24
22
21
20
13
89
7
88
87
86
84
82
83
82
81
80
79
78
55
65
64
72
77
14
19
18
17
16
3
2
1
104
103
102
60
111