01046
01047

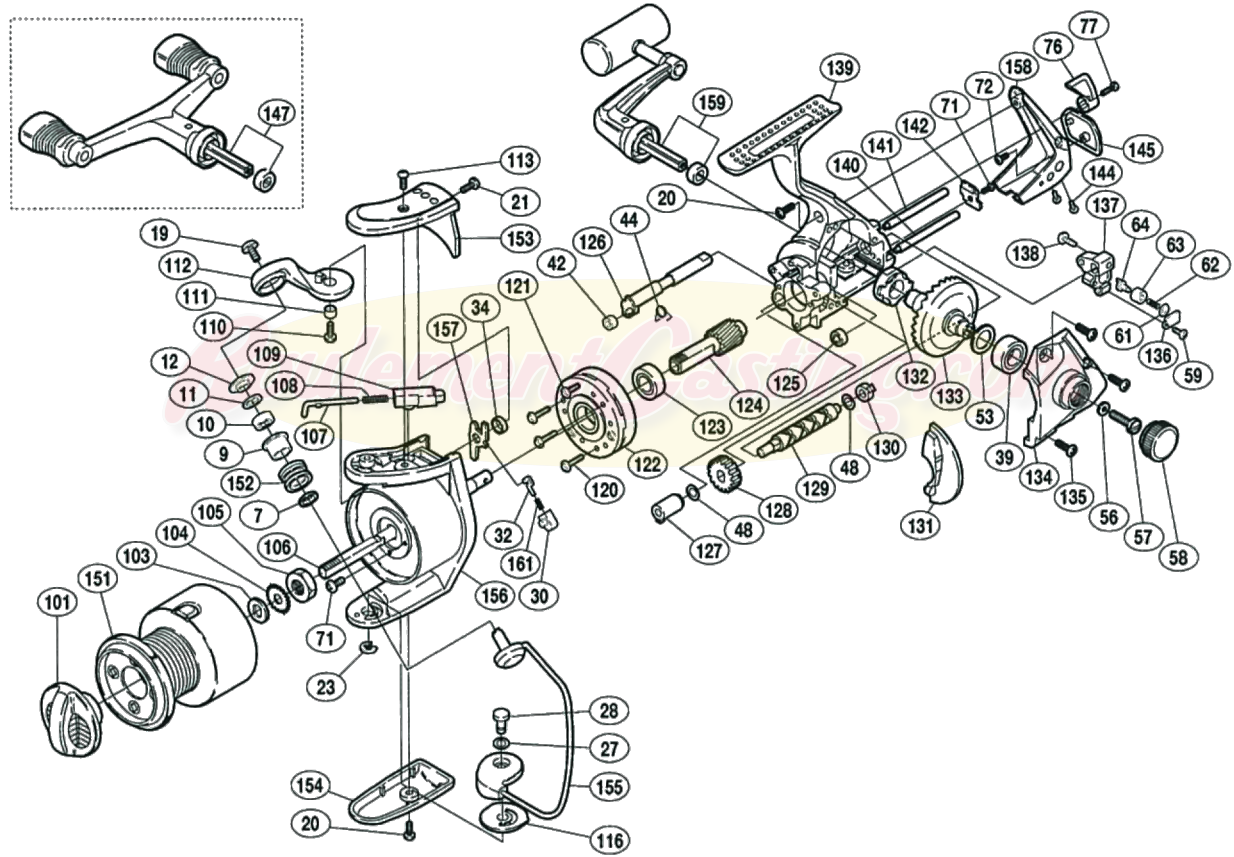
147
113
21
153
19
112
111
110
109
108
107
12
11
10
9
152
7
105
104
106
103
151
101
71
23
157
34
32
161
30
156
154
20
28
27
155
116
42
126
44
121
122
120
123
124
125
159
139
20
140
141
142
71
72
158
76
77
145
144
137
138
64
63
62
61
136
59
132
133
53
39
134
135
56
57
58
130
48
129
128
48
127
131