本体価格（税別）　65,000円

短縮コード **03821**

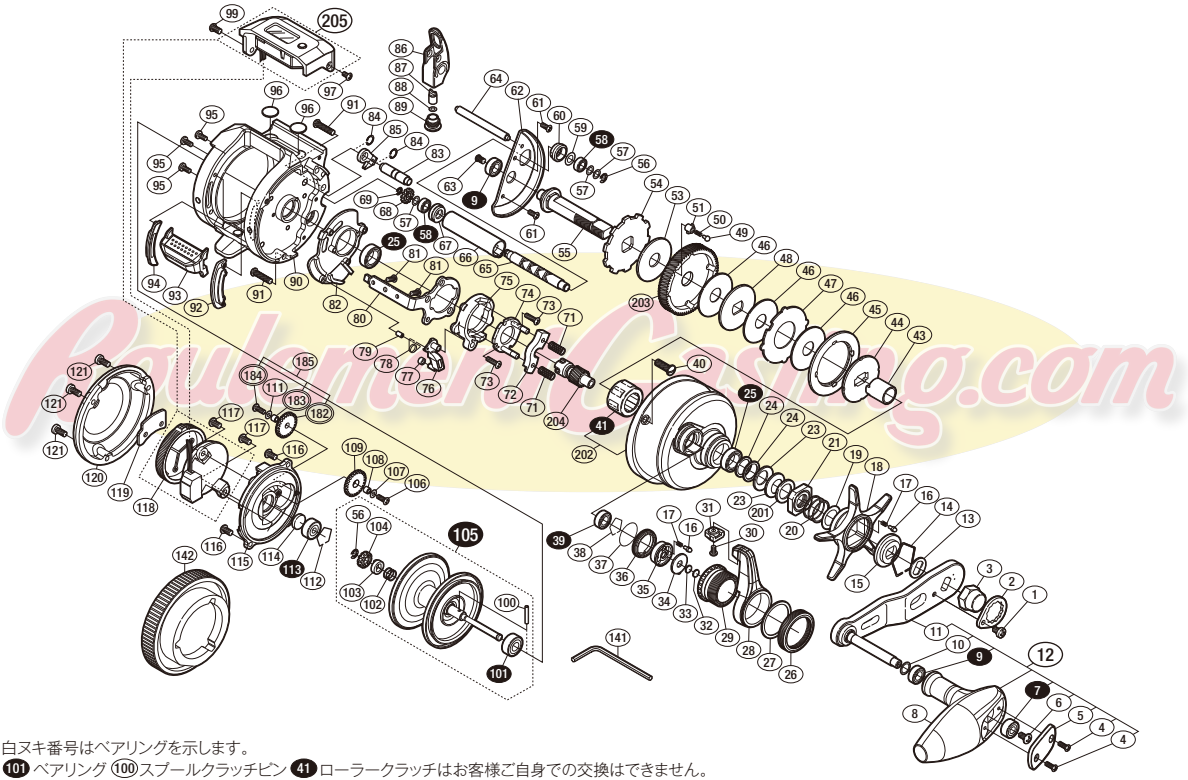

※白ヌキ番号はベアリングを示します。
※101 ベアリング 100 スプールクラッチピン 41 ローラークラッチはお客様ご自身での交換はできません。
交換はアフターサービスに出していただくようお願いします。
※二重丸表記のパーツは変更されているためセットでの交換が必要です。変更前後のパーツが混じりますと作動不具合が起こります。
　もしメンテナンス等で交換が必要になった場合、お店にお預けいただくことをお勧めいたします。

調整座金類に関しましては、必ずしも分解図中の表現と一致しない場合がございますので、ご了承ください。
（商品により使用している場合とそうでない場合がございます。）