本体価格（税別）　50,500円

短縮コード **03665**

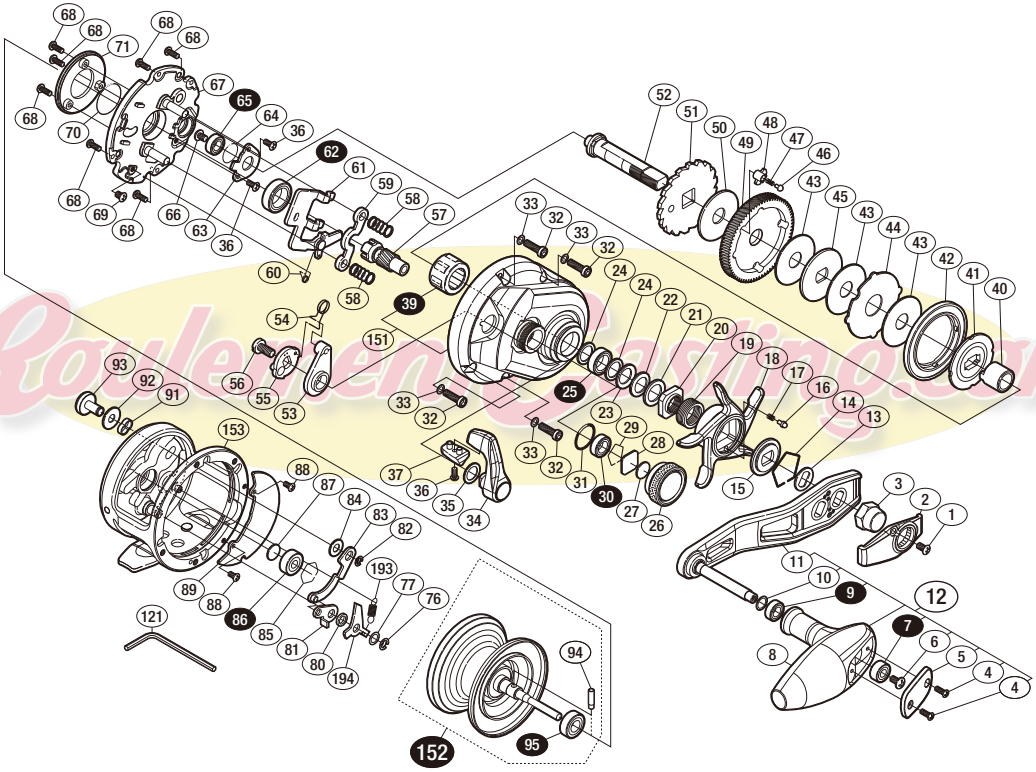

※白ヌキ番号はベアリングを示します。
※ 95 ベアリング 94 スプールクラッチピン 39 ローラークラッチはお客様ご自身での交換はできません。
交換はアフターサービスに出していただくようお願いします。

調整座金類に関しましては、必ずしも分解図中の表現と一致しない場合がございますので、ご了承ください。
（商品により使用している場合とそうでない場合がございます。）