本体価格（税別）　58,000円

短縮コード **03230**

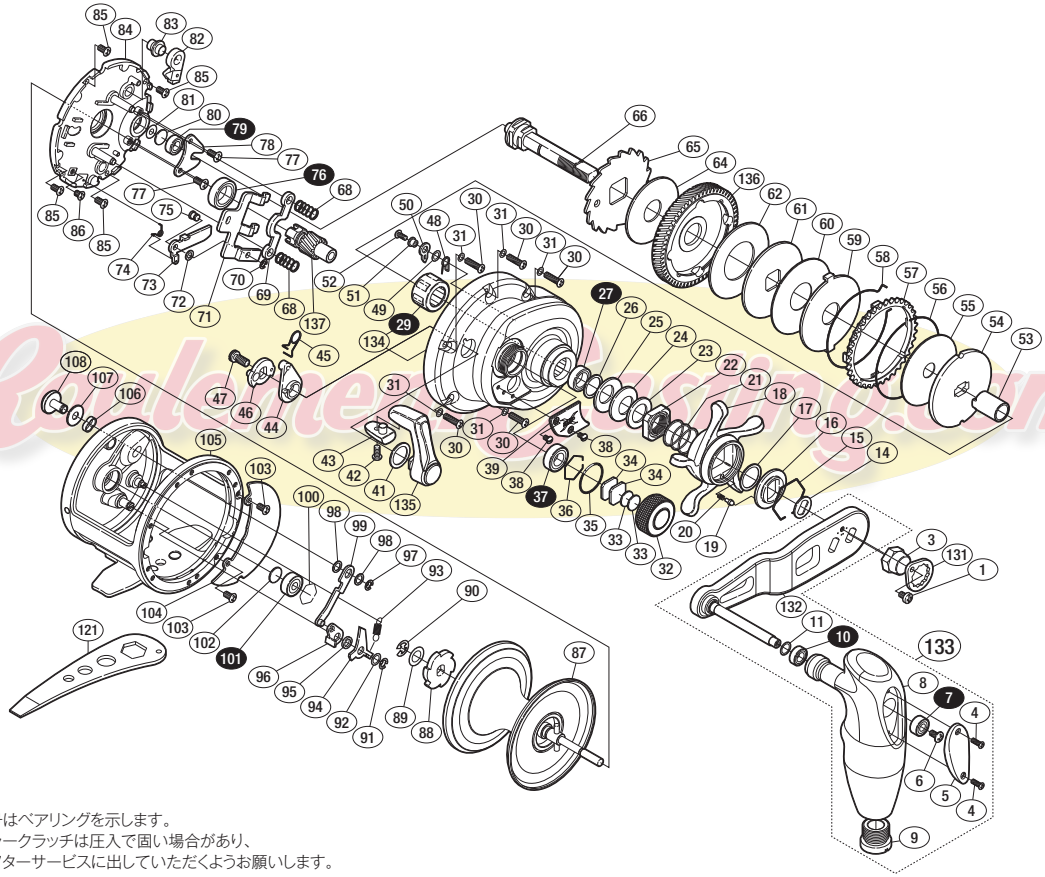

※白ヌキ番号はベアリングを示します。
※ 29 ローラークラッチは圧入で固い場合があり、
　交換はアフターサービスに出していただくようお願いします。

調整座金類に関しましては、必ずしも分解図中の表現と一致しない場合がございますので、
ご了承下さい。（商品により使用している場合とそうでない場合がございます。）