本体価格（税別）　26,000円

短縮コード（細糸仕様）**03077**
（標準仕様）**03078**

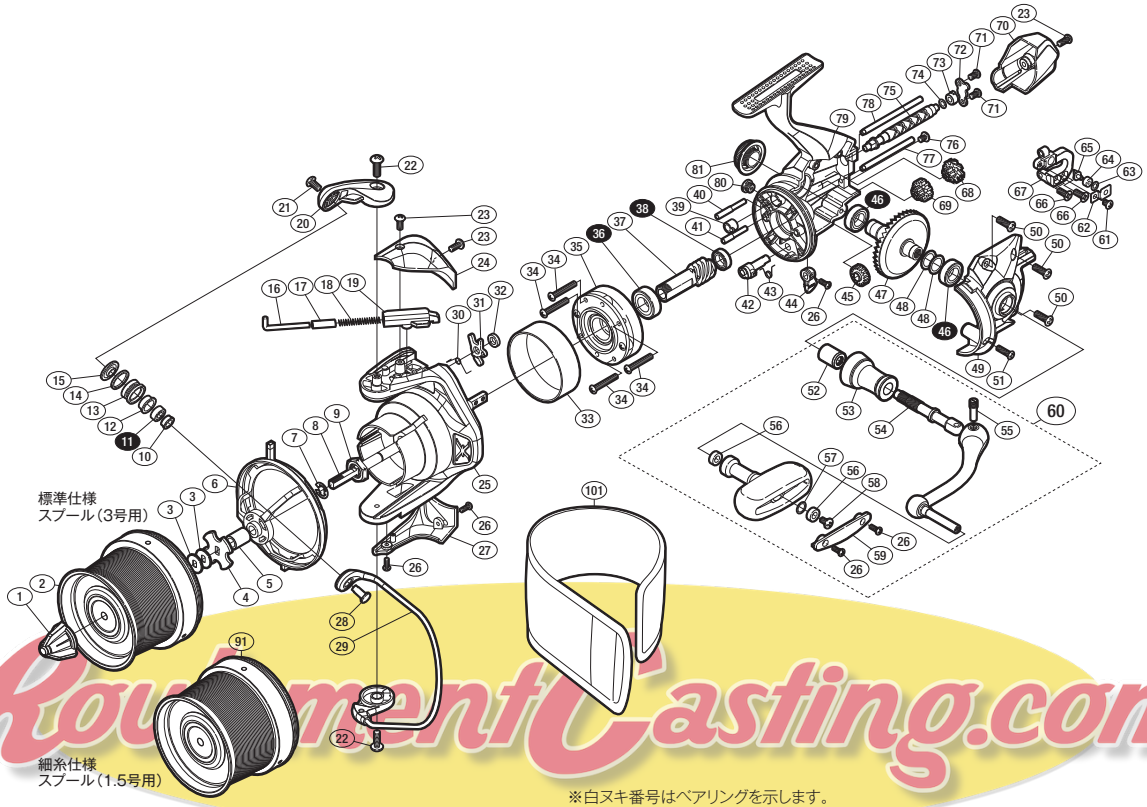

RoulmentCasting.com

※白ヌキ番号はベアリングを示します。

調整座金類に関しましては、必ずしも分解図中の表現と一致しない場合がございますので、ご了承下さい。（商品により使用している場合とそうでない場合がございます。）