本体価格（税別）　23,800円

短縮コード（細糸仕様）**03201**

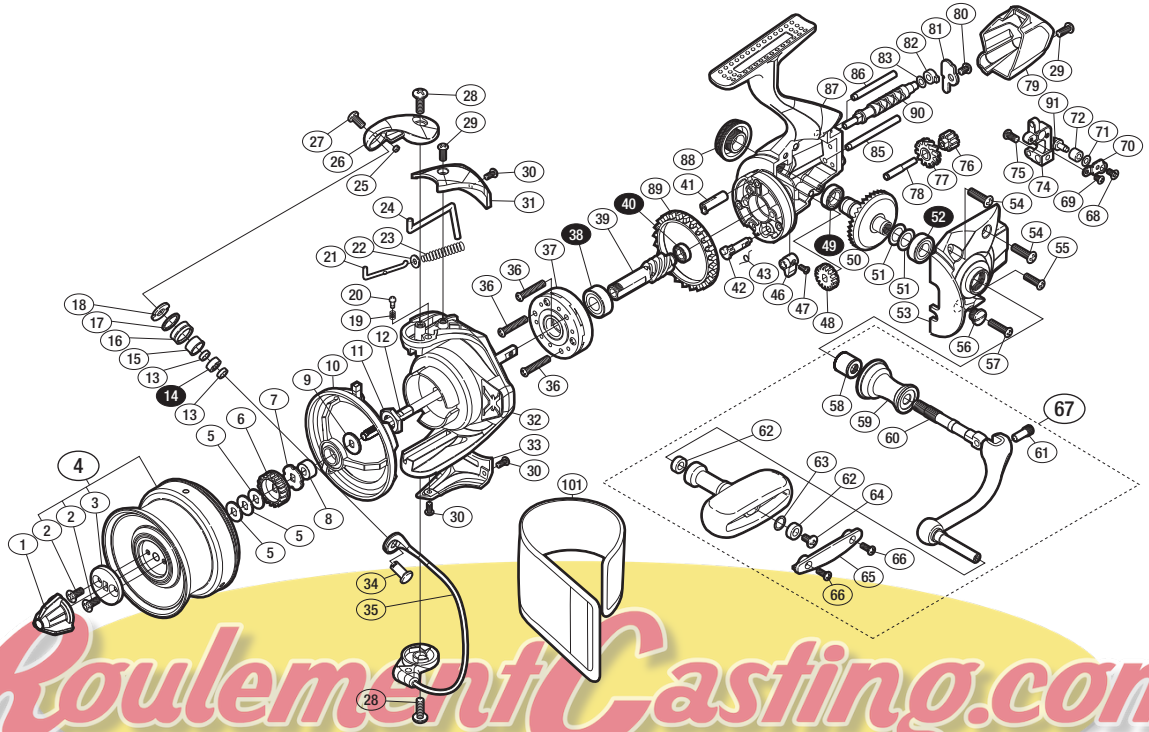

※白ヌキ番号はベアリングを示します。

調整座金類に関しましては、必ずしも分解図中の表現と一致しない場合がございますので、
ご了承ください。（商品により使用している場合とそうでない場合がございます。）

RoulementCasting.com