短縮コード **02871**

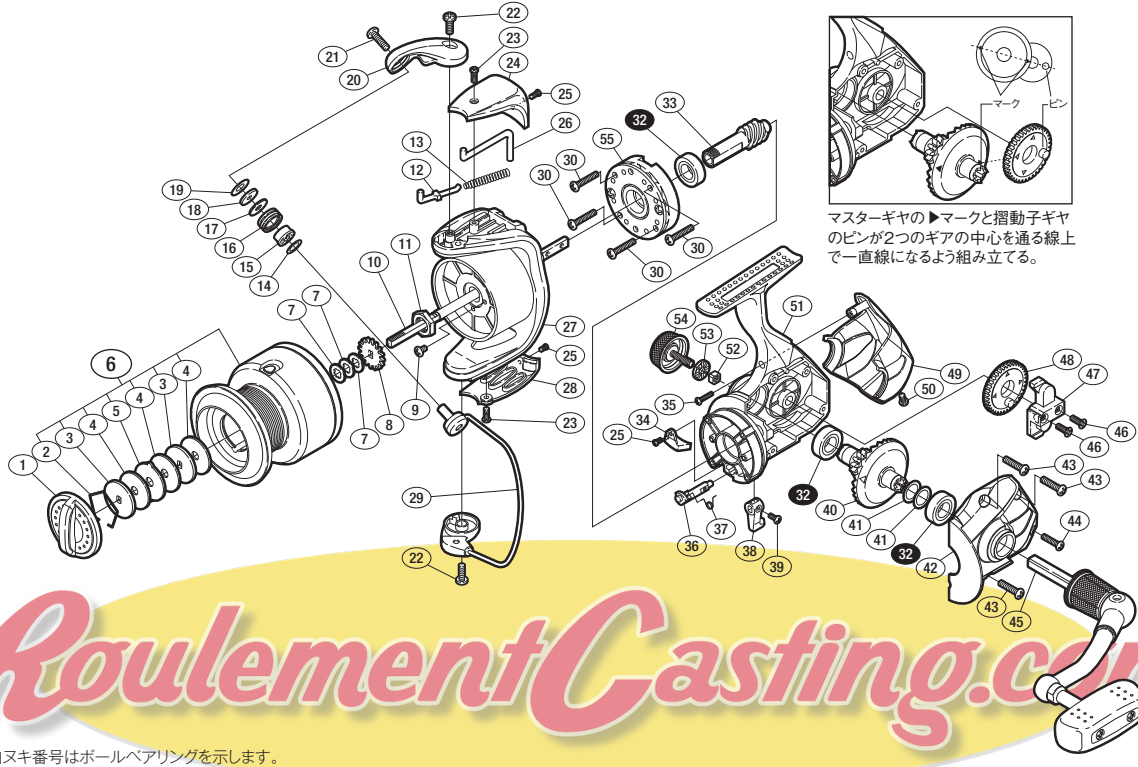

マスターギヤの▶マークと摺動子ギヤのピンが2つのギアの中心を通る線上で一直線になるよう組み立てる。

※白ヌキ番号はボールベアリングを示します。

調整座金類に関しましては、必ずしも分解図中の表現と一致しない場合がございますので、
ご了承下さい。（商品により使用している場合とそうでない場合がございます。）

RoulementCasting.com