本体価格（税別）　38,900円

短縮コード **02829**

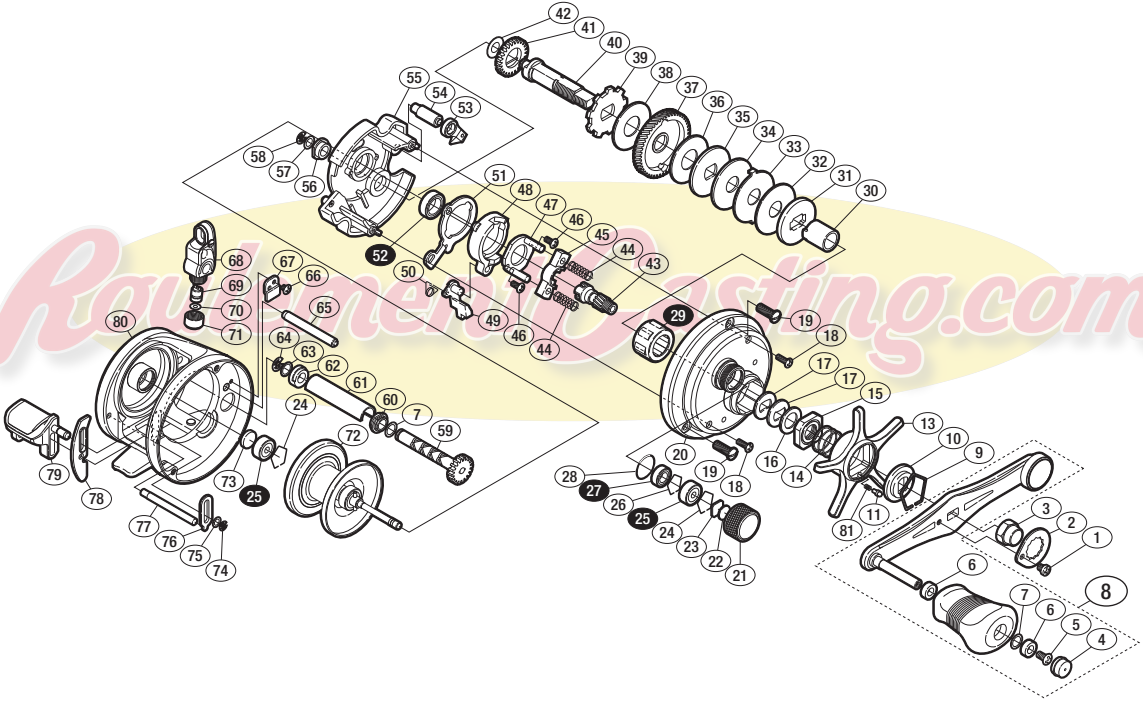

※白ヌキ番号はベアリングを示します。

調整座金類に関しましては、必ずしも分解図中の表現と一致しない場合がございますので、ご了承下さい。
（商品により使用している場合とそうでない場合がございます。）