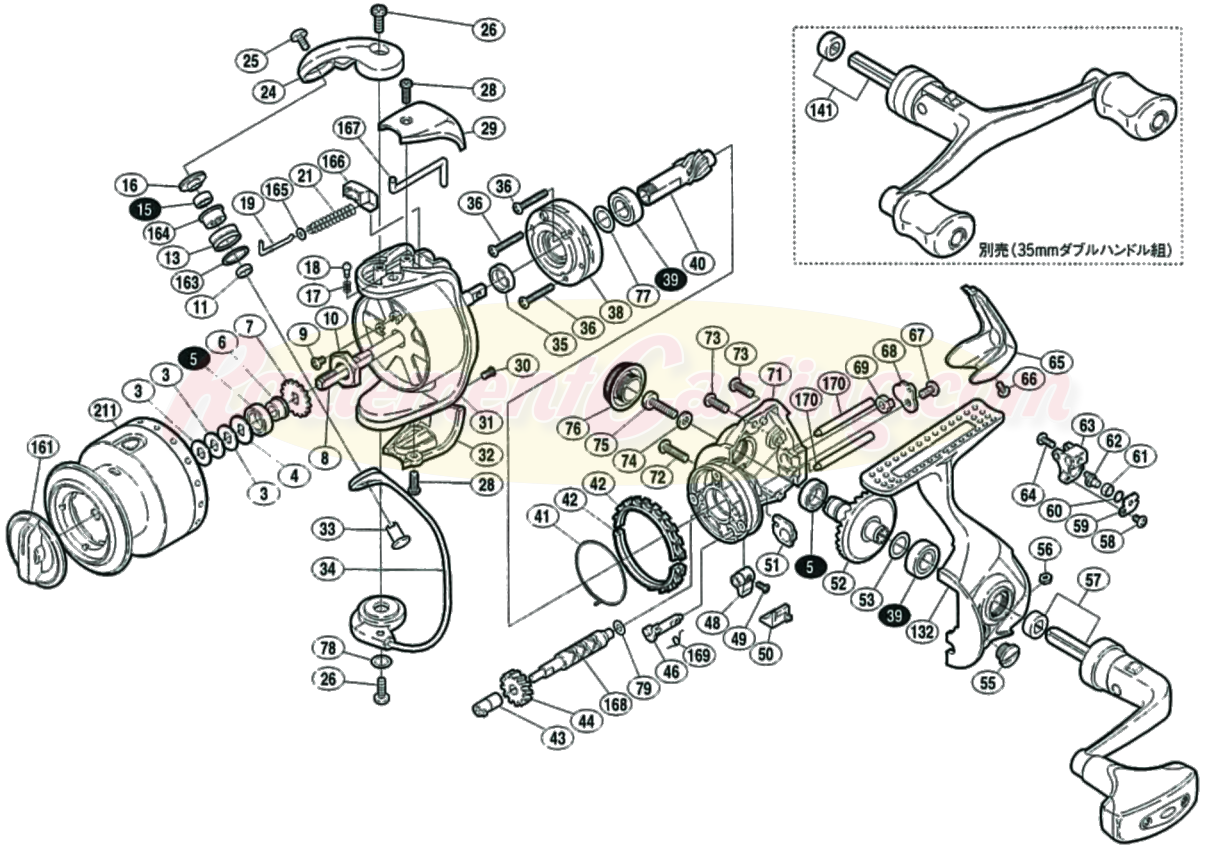01906