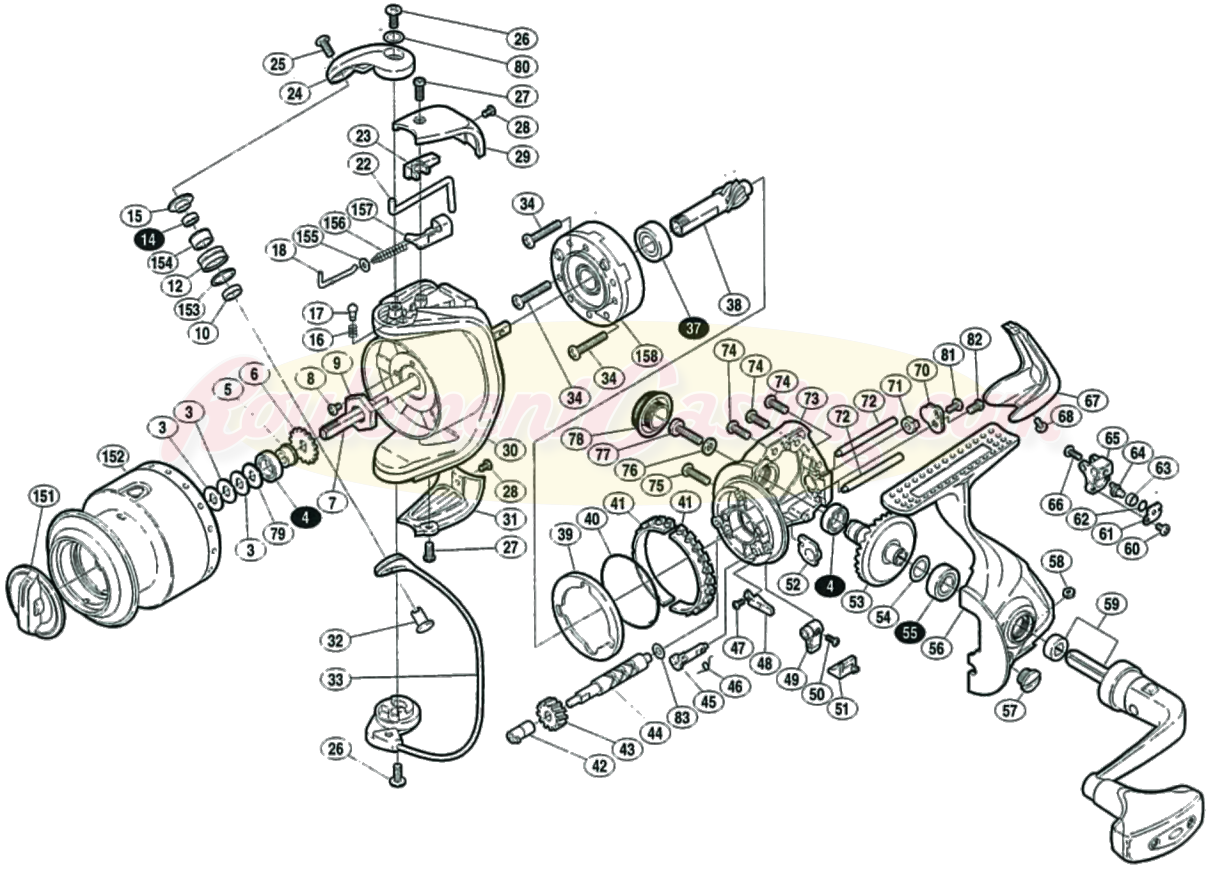
26
80
25
24
27
28
29
23
22
15
14
154
12
153
10
157
156
155
18
17
16
34
37
38
158
34
34
9
8
5
6
3
3
152
151
3
79
4
7
30
28
31
27
32
33
26
74
74
74
73
72
72
71
70
81
82
67
68
78
77
76
75
41
41
40
39
52
4
53
54
55
56
58
59
57
65
64
63
66
62
61
60
47
48
49
50
51
46
45
83
44
43
42