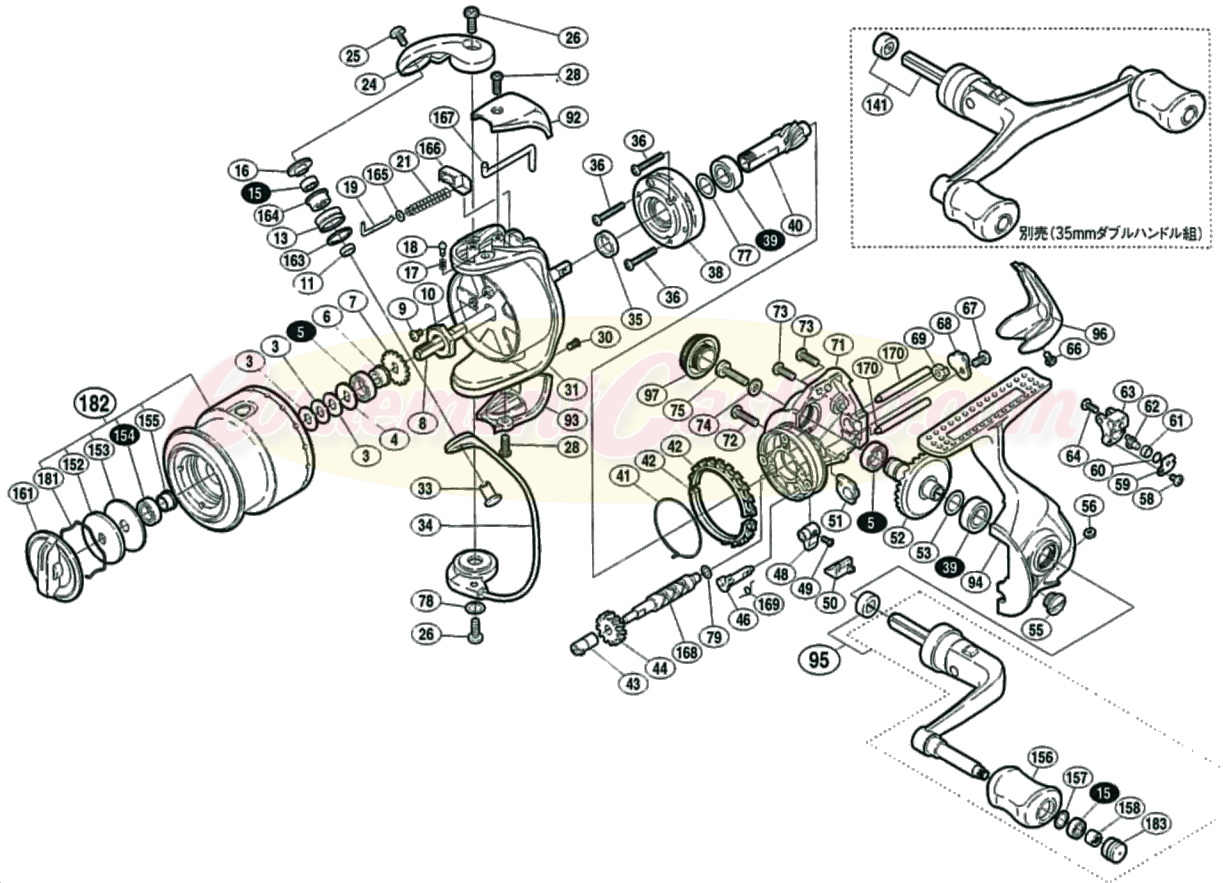01905