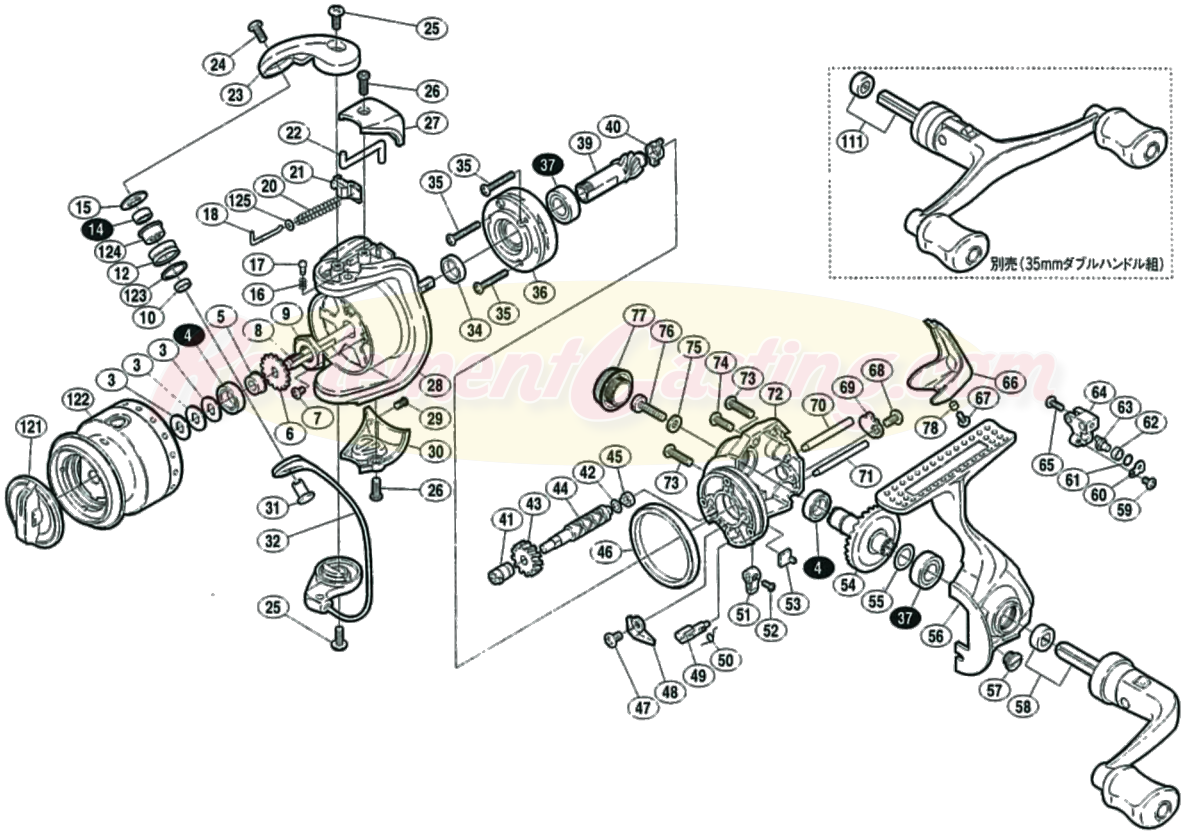01900