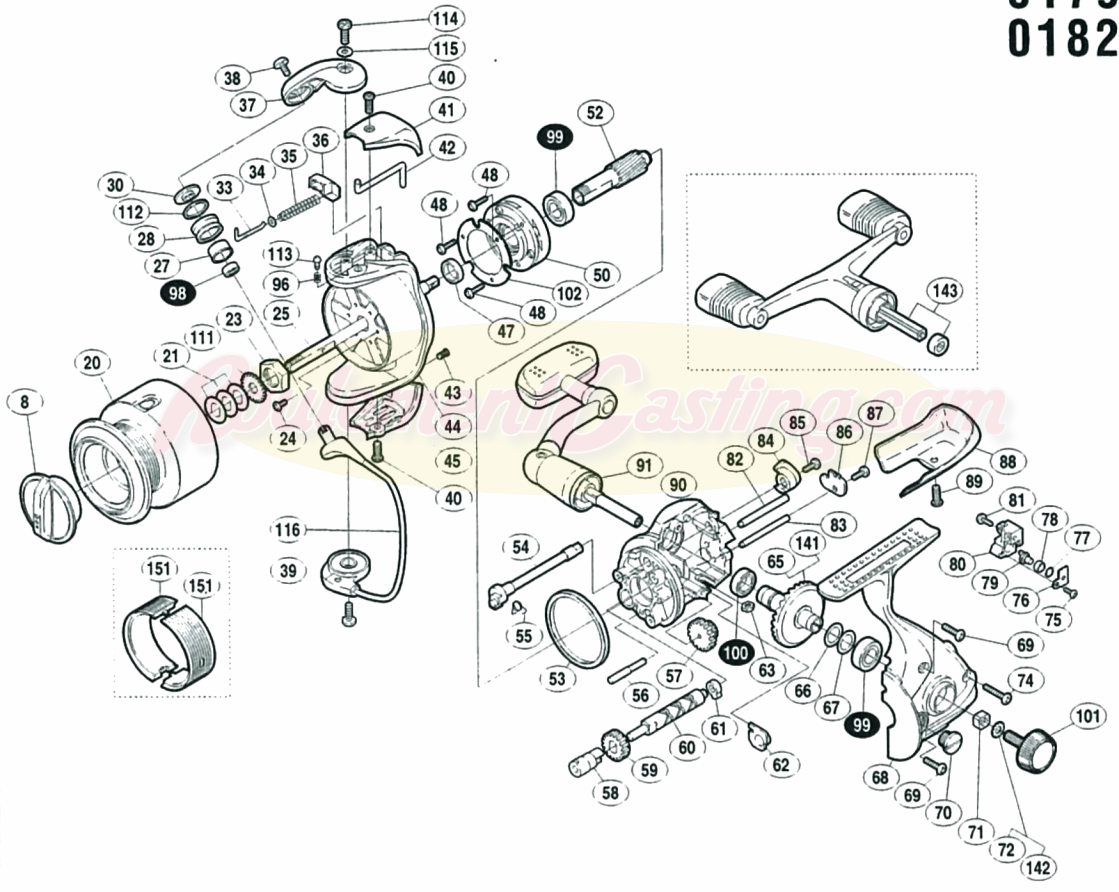01679
01799
01825