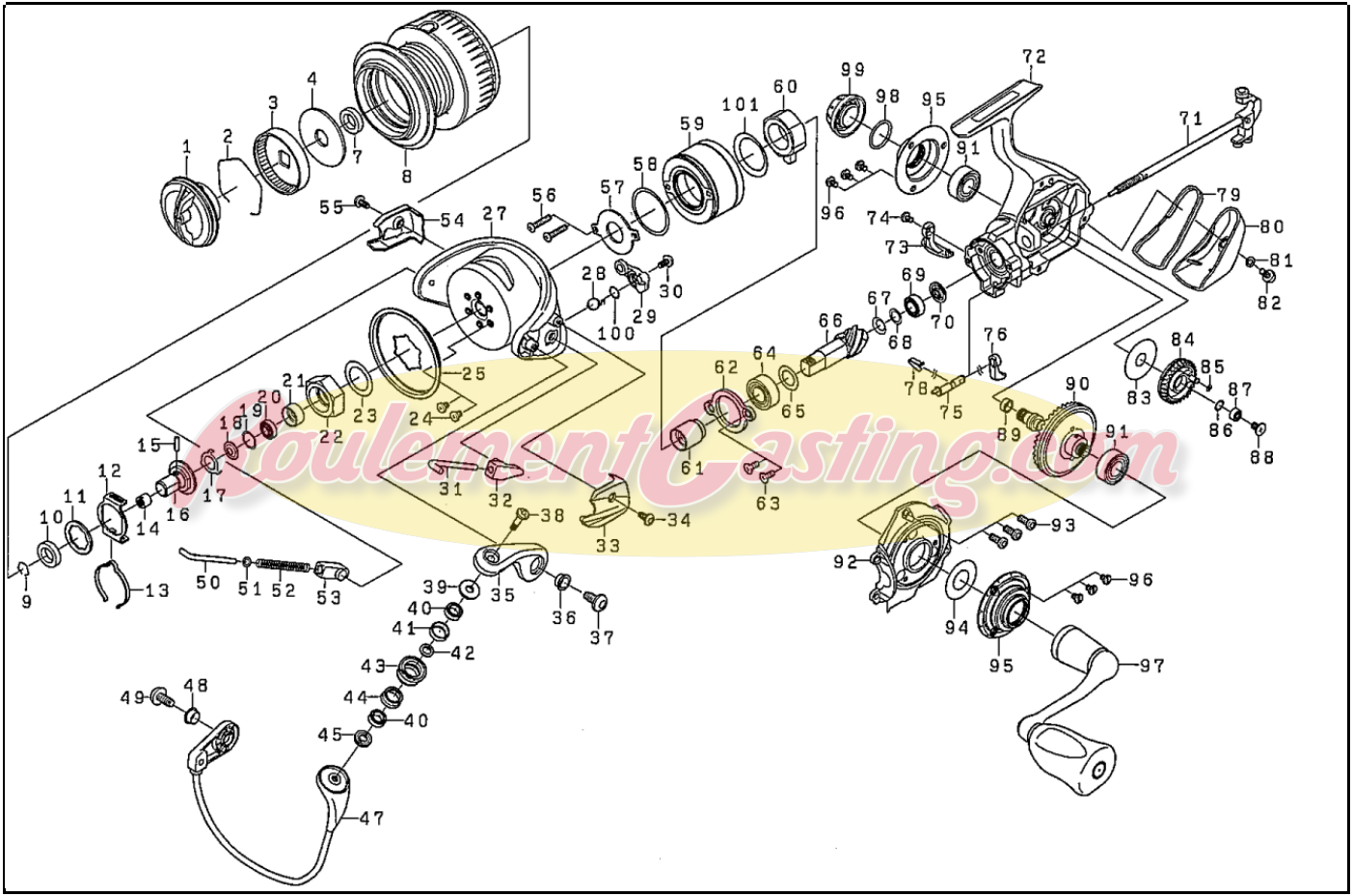

CoulementCasting.com