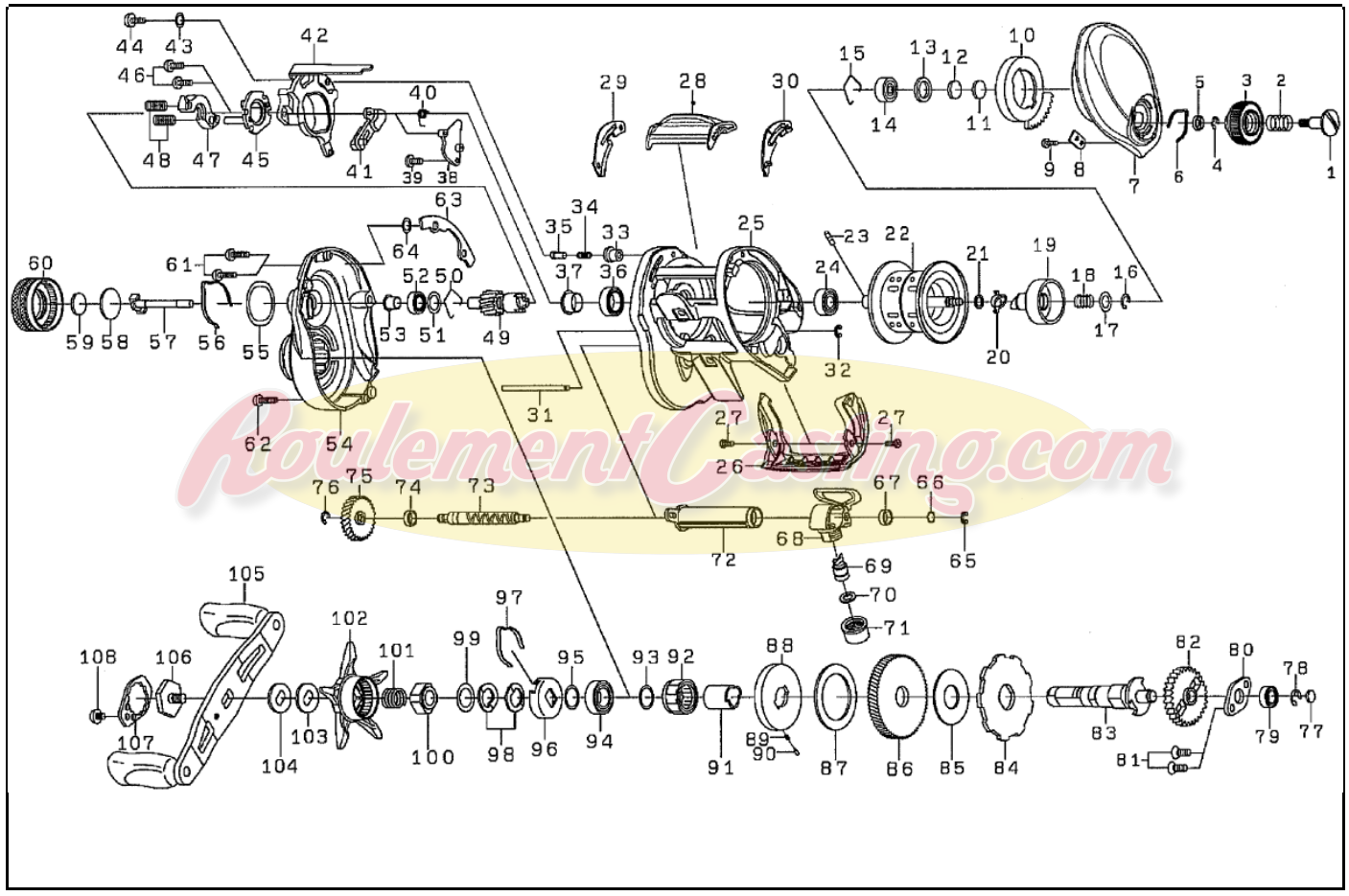

RoulementCasting.com